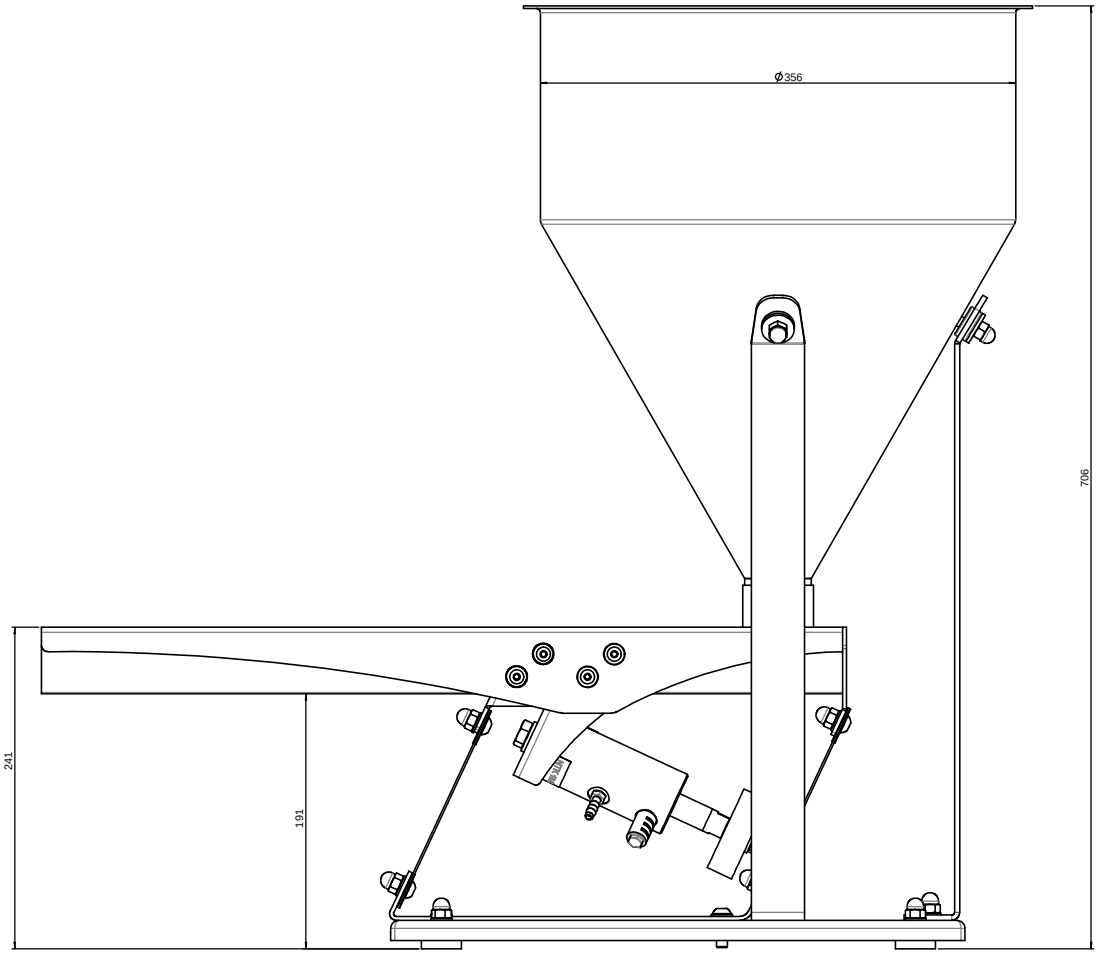

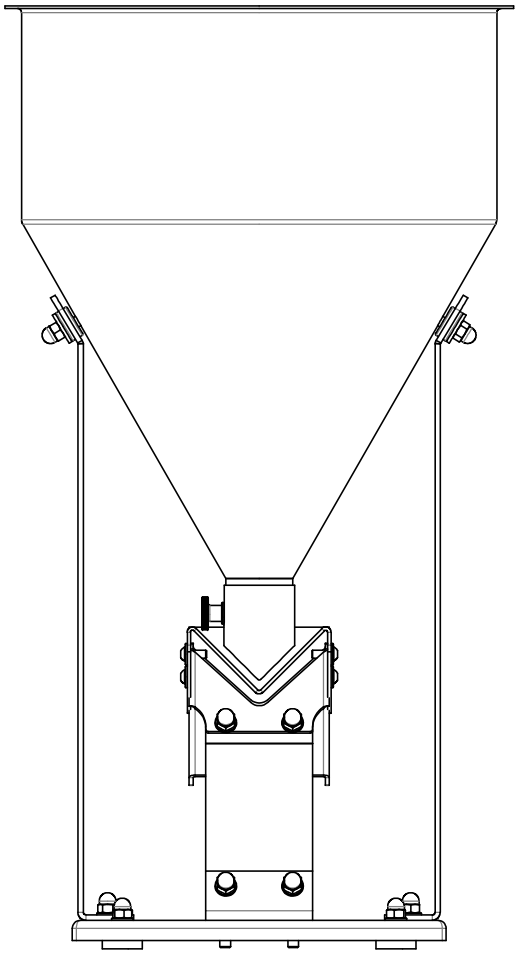

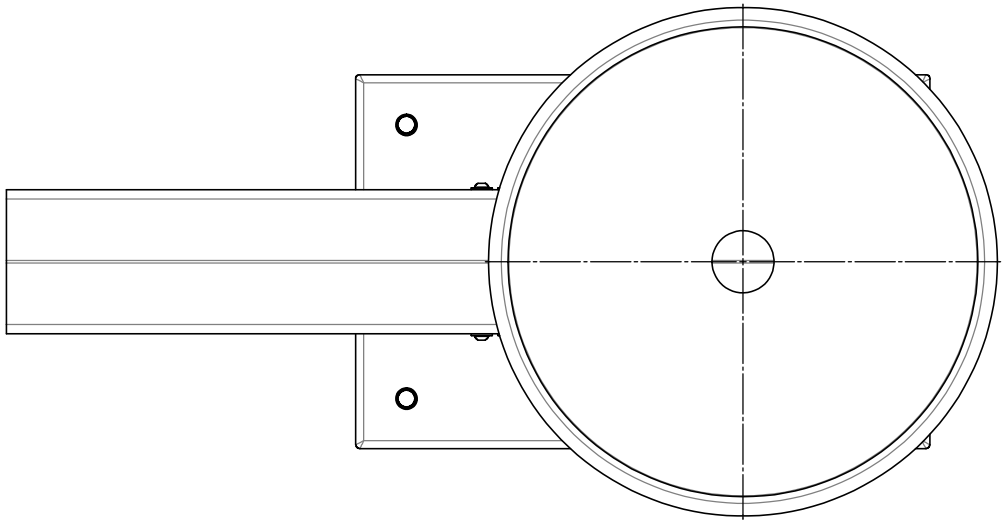

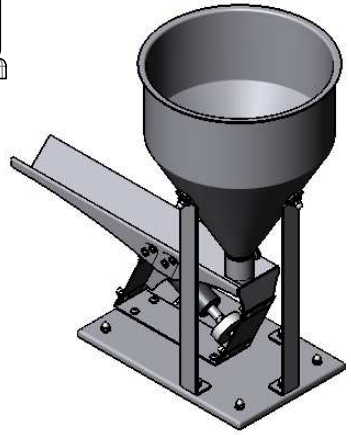

Diese Unterlagen dürfen nur für den von uns bestimmten Zweck benutzt und ohne Zustimmung weder vervielfältigt noch Dritten zugänglich gemacht werden. Zuwiderhandlungen verpflichten zum Schadenersatz.

Oberfläche:	Oberflächengüte:	Allgemeintoleranz ISO 2768-m	Werkstückkanten DIN 6784	Maßstab: 1:2	Gewicht: 18272.566 kg
-				Werkstoffnr (Werkstoff): -	
Schichtdicke: -µm ± -µm	Aussenkanten	Ra 3	Datum / Name	**DosyPack 25**	
Farbe: -	Innenkanten	Ra 4	Bearb. 29.03.11 M.Balog	mit NTK 18 AL SM 16-1	
			Gepr. - -		
			DIN-A1		

NetterVibration
Inh.: Ulrich Netter, Kirchhofstr. 6, 35232 Dautphetal-Buchenau
Tel.: +49 6194 2905-0, www.NetterVibration.com

Zust.	Änderung	Datum	Name	Dateiname: DosyPack 25 Zusammenbau	CAD: SW2007 SP5.0	Blatt: 2/2